イベントレンタル機材カタログ

縁日・模擬店イベント開催にはかかせない、アイテムの数々！
お気軽にお問い合わせくださいませ！！

縁日専門 縁日屋

縁日屋
大阪市平野区長吉六反2-6-7
TEL　06-6790-1441
FAX　06-6708-3977
E-MAIL　info@ennichiya.jp

縁　日

金魚すくい

おわん・網付き

ヨーヨーつり

ヨーヨー用ポンプ付き

スーパーボールすくい

おわん・網付き

水流人形すくい

要電源・おわん付き

■水槽サイズ

■装飾小間例

縁　日

射的

サイズ
W180×D60×H75

:テーブル上に設置

コイン落とし

サイズ
:本体　H50×直径40　　:台　W45×D45×H30

和風わなげ

サイズ　W180×D90

はちの巣ボール

サイズ　W184×D150×H75

千本つり

サイズ
W125×D65
×H165

ジャンボ千本つり

サイズ
W360×D81×H124

:テーブル上に設置

縁　日

■ちょうちん装飾例

ビンたてゲーム

サイズ
W200×D100

ダーツゲーム

サイズ　W360×H180

数当てゲーム

サイズ　W180×D90
:テーブル上に設置

和風ルーレット

サイズ　W180×D90
:テーブル上に設置

スマートボール

サイズ
W47×D83×H16（1台）

:テーブル上に設置
:5台もしくは3台セットの場合は専用台が付属いたします

縁　日

半弓矢場

サイズ　W360×H180

扇投げ

サイズ　W200×D100×H77

ミルクボトルボール

サイズ
W270
×H120

てい鉄なげ

サイズ
W270
×H120

スリービンゴゲーム

サイズ
W150×H50

電動射的

サイズ
W95
×H160
（1台）
要電源

ジャンボサイコロゲーム

サイズ
W270×D360×H220

縁　日

コリントゲーム

サイズ
W62×D150

コイントスゲーム

サイズ
W155×D70H×53cm（バックパネル含まず）

デッキワナゲ

サイズ
W250
×H90

ボールインバケツ

サイズ
W60×D50×H90

モンキーピンボール

サイズ　W60×D120×H95

カエル飛ばしゲーム

サイズ　W60×D120×H140

空き缶くずしゲーム

サイズ　W60×D120×H140

縁　日

カーリングゲーム

サイズ
W60×D360

ラダーゲッター

サイズ
W61×D68×H100cm

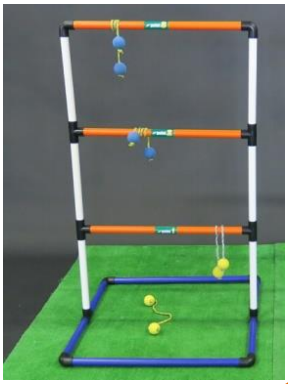

バッゴー

サイズ
W56
×D86

手裏剣ダーツ

サイズ
W60×H60

リング＆フック

サイズ
D160
×H245

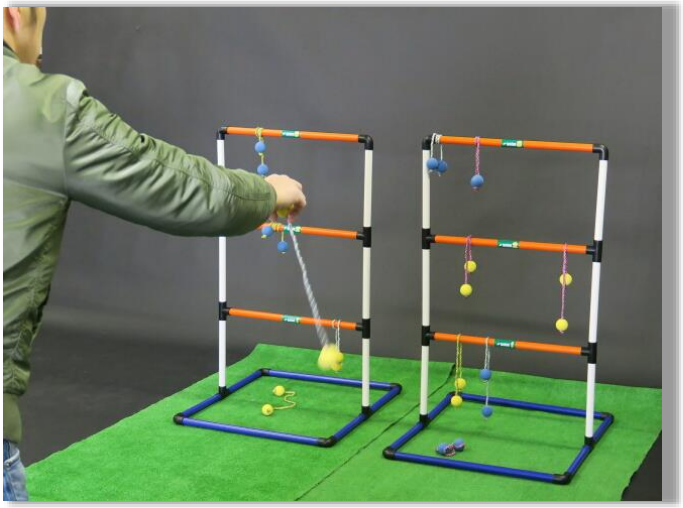

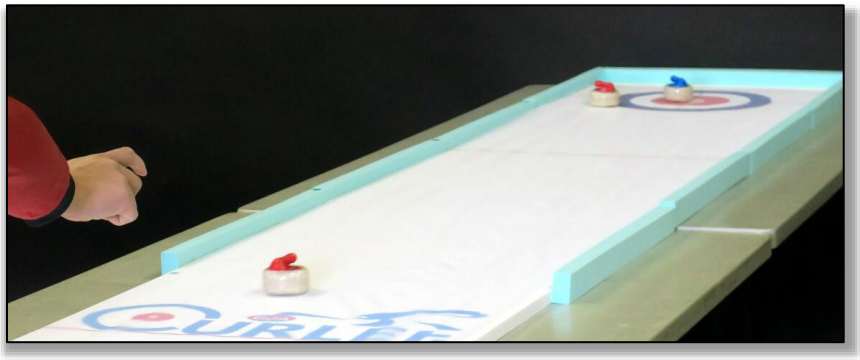

模　擬　店

たこ焼き機

28穴・LPガス用
サイズ　W78×D35（47）×H22

グリドル

LPガス用
サイズ　W92×D57（72）×H26

焼き物機

LPガス用
サイズ　W90（105）×D25×H20

イカ焼き機

LPガス用
サイズ
W35（42）
D37（80）
H47

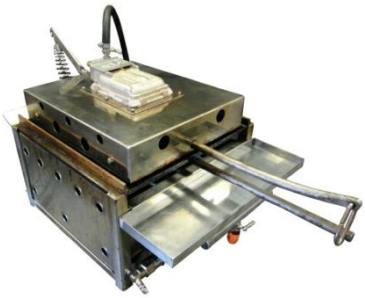

丸コンロ

LPガス用
3連コンロ
直径45

ポップコーン機

消費電力　1.2KW
サイズ
W48×D40×H72

綿菓子機

消費電力1.22KW
サイズ
直径63×H80

かき氷機

サイズ
W40×D35×H59
消費電180W

模　擬　店

クレープ焼き機

LPガス用
サイズ
W45×D60×H22
直径40

ワッフルベーカー

消費電力　1.5K
サイズ
W50×D44×H18
8枚タイプ

フライヤー

LPガス用
・23Lタイプサイズ
W53×D60×H100

・18Lタイプサイズ
W43×D60×H100

大型アイスボックス

サイズ（内寸）
W88
D50
H30

・内容量150L
・全高82

フリーザー（大）

サイズ
W55
D60
H85
・内容量106L
要電源

フリーザー（小）

サイズ
W48
D35
H86
・内容量42L
要電源

炭焼用グリドル

サイズ
W80
D48
H70

やきいも機

LPガス用
サイズ
W48×D48×H80

模　擬　店

寸胴鍋

平鍋

もちつき

もちつきセット

・石ウス
・ウス台
・キネ（大）
・キネ（小）

むし器セット

丸コンロ
　・LPガス用
せいろ
丸カマ

もちつき機

消費電力
　750W
　3.6L

■もちつきスタッフ派遣
　：威勢の良いスタッフがお客様の元へ伺います！
　：必要な道具・材料一式セット、御面倒な準備の手間を省きます
　：自治会様・会社様イベントに是非！ご依頼くださいませ！

そ の 他

テント240

サイズ
W240
D240
H300
・横幕付き

テント480

サイズ
W480
D240
H300
・横幕付き

テント240・屋台付き

屋台

テーブル

サイズ
W180×D45×H70

屋台（屋根付き）

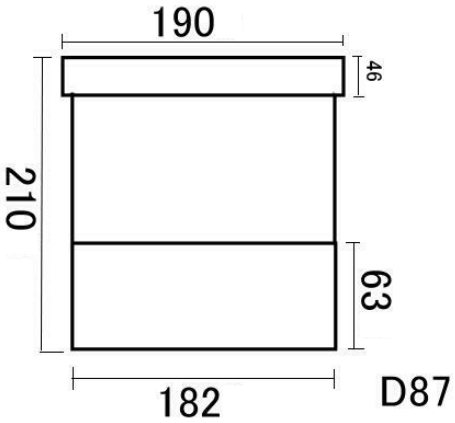

そ の 他

ハッピ

ケータリングカー

音響機器

紅白幕装飾

ツールレンタル料金表

品　目	1日	2日間	3日間	以降1日追加
金魚すくい用ツール	5,000	7,500	9,000	500
ヨーヨーすくい用ツール	5,000	7,500	9,000	500
ｽｰﾊﾟｰﾎﾞｰﾙすくい用ツール	5,000	7,500	9,000	500
水流人形すくい用ツール	8,000	12,000	14,400	800
射的セット	20,000	30,000	36,000	2,000
射的専用銃	3,000	4,500	5,400	300
コイン落とし	10,000	15,000	18,000	1,000
和風輪投げ	5,000	7,500	9,000	500
はちの巣ボール	10,000	15,000	18,000	1,000
千本つり	15,000	22,500	27,000	1,500
ジャンボ千本つり	50,000	75,000	90,000	5,000
びんたてゲーム	10,000	15,000	18,000	1,000
ダーツゲーム	10,000	15,000	18,000	1,000
数当てゲーム	10,000	15,000	18,000	1,000
和風ルーレット	5,000	7,500	9,000	500
スマートボール（1台）	10,000	15,000	18,000	1,000
半弓矢場	30,000	45,000	54,000	3,000
扇投げゲーム	20,000	30,000	36,000	2,000
ミルクボトルボール	10,000	15,000	18,000	1,000
てい鉄投げ	10,000	15,000	18,000	1,000
スリービンゴゲーム	5,000	7,500	9,000	500
電動射的	30,000	45,000	54,000	3,000
ジャンボサイコロゲーム	30,000	45,000	54,000	3,000
コリントゲーム	5,000	7,500	9,000	500
コイントスゲーム	20,000	30,000	36,000	2,000
デッキワナゲ	5,000	7,500	9,000	500
ボールインバケツ	5,000	7,500	9,000	500
モンキーピンボール	10,000	15,000	18,000	1,000
カエル飛ばしゲーム	10,000	15,000	18,000	1,000
空き缶くずしゲーム	10,000	15,000	18,000	1,000
カーリングゲーム	25,000	37,500	45,000	2,500
ラダーゲッター	5,000	7,500	9,000	500
手裏剣ダーツ	5,000	7,500	9,000	500
バッゴー	5,000	7,500	9,000	500
フック＆リングゲーム	5,000	7,500	9,000	500

■別途消費税がかかります

ツールレンタル料金表

品　目	1日	2日間	3日間	以降1日追加
たこ焼き機（28穴×4枚）	5,000	7,500	9,000	500
グリドル	10,000	15,000	18,000	1,000
焼き物機	6,000	9,000	10,800	600
イカ焼き機	10,000	15,000	18,000	1,000
丸コンロ	2,500	3,750	4,500	250
ポップコーン機	10,000	15,000	18,000	1,000
綿菓子機	10,000	15,000	18,000	1,000
電動かき氷機	10,000	15,000	18,000	1,000
クレープ焼機	10,000	15,000	18,000	1,000
ワッフルベーカー	10,000	15,000	18,000	1,000
フライヤー（23L用）	15,000	22,500	27,000	1,500
フライヤー（18L用）	12,000	18,000	21,600	1,200
大型アイスボックス	4,000	6,000	7,200	400
フリーザー（106L）	5,000	7,500	9,000	500
フリーザー（42L）	3,000	4,500	5,400	300
炭焼用グリドル	5,000	7,500	9,000	500
やきいも機	10,000	15,000	18,000	1,000
寸胴鍋（160L・直径60×高さ60）	5,000	7,500	9,000	500
寸胴鍋（55L・直径42×高さ42）	3,000	4,500	5,400	300
寸胴鍋（26L・直径33×高さ32）	2,500	3,750	4,500	250
平鍋（43L・直径54×高さ23）	3,000	4,500	5,400	300
もちつきセット	12,000	18,000	21,600	1,200
むし器セット	5,000	7,500	9,000	500
もちつき機	3,000	4,500	5,400	300
テント（240）	5,000	7,500	9,000	500
テント（480）	10,000	15,000	18,000	1,000
テント（240）屋台・テーブル付き	10,000	15,000	18,000	1,000
屋台（屋根なし）	7,500	11,250	13,500	750
屋台（屋根付き）	10,000	15,000	18,000	1,000
テーブル（180×45）	900	1,350	1,620	90
ケータリングカー	60,000	90,000	108,000	12,000
ハッピ	700	1,050	1,260	70
紅白幕装飾（H180×W1m単位）	1,500	2,250	2,700	150
音響機器（小規模タイプ）	30,000	45,000	54,000	3,000

■別途消費税がかかります

レンタル料金・その他諸経費・プロパンガスに関しまして

【レンタル料金につきまして】

＊2日間以上（ご利用日のみ算出）の料金につきましては、お問い合わせください。
＊複数アイテムご利用の場合の料金は、別途見積もりとなります
＊料金には別途消費税がかかります。

※別アイテム、多数ございます。
お気軽にお問い合わせくださいませ。

【プロパンガス（調整器）につきまして】

＊基本お客様自身にてご手配をお願いいたします。
＊機材設営、管理費をご要望いただいておる場合に限り、
弊社にてプロパンガスの手配、接続・管理をさせて頂きます。
・プロパンガス￥500/1kg

【その他諸経費】（物量により金額は変わります）

＜配送料金＞

・大阪府下	￥10,000
・奈良市内	￥10,000
・神戸市内	￥13,000

・別地域、別途見積もりご依頼ください。

＜機材設営費＞
・￥20,000～+配送料金
（レンタル機材の組み立て、解体を行います。）

＜機材設営、管理費（実施時間内、弊社スタッフが常駐いたします。）＞
・￥30,000～+配送料金
（レンタル機材の組み立て、解体、管理を行います。）

＜消費税＞
・料金には全て別途消費税がかかります。

レンタルご利用に関しましての規定

■レンタル商品は、規定に基付いてお客様にレンタルするものとなります。

■レンタル期間は、レンタル商品をお客様へ納品準備完了時から始まり、
ご返却時に終了するものとなります。
＊レンタル期間の延長はレンタル期間終了日前に当方の承諾が必要です。
・予約状況により、延長が出来ない場合があります。
・延長が可能な場合は、所定の延長料金を申し受けます。

■レンタル商品がお客様のお手元に届き次第、破損等がなく完動するか
ご確認をお願いいたします。

■お客様がレンタル商品の使用、設置、保管などにより生じた事故の損害
については、当方は一切の責任を負えません。

■利用決定後キャンセル料は、理由に関わらず規定のキャンセル料金が
発生いたします。
・利用決定後から使用予定日の3日前までのキャンセル料は、50%
それ以降のキャンセル料は100%となります。

■ご返却時、破損及び紛失などが認められる場合、理由にかかわらず、
修理代金及び新規購入代金を申し受けます。

■商品構造上の欠陥・故障等にて、動作が確認できない場合には直ちに
ご連絡をお願いいたします。
弊社より代替品の手配をさせていただきます。
万一の手配不可もしくは間に合わない場合にはレンタル料の払い戻しを
もって一切の責任を免れるものとさせていただきます。
また、使用目的を達しない等のお客様側に生じました損害については一切
の責任を負えません。